secura

QMT35-B2

TILTING TV MOUNT

INSTRUCTION MANUAL

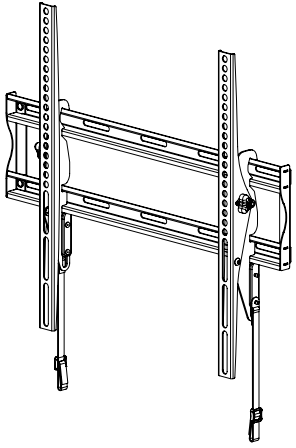

Texto en español, página 14

Texte français page 17

Deutscher Text Seiten 20

Nederlandse tekst op pagina 23

Svensk text sida 26

日本 のテキスト、29ペ ジ

中文文本，第32页

Русский текст: стр. 35

WE'RE HERE TO HELP

Want to watch a video that shows how easy this is?

Watch it now at:
www.san.us/3043

Get it right the first time. HeightFinder™ shows you where to drill.

Use it now:
SANUS.com/3046

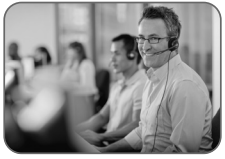

Our install experts are standing by to help.

Call us at:

US: +1 (888) 434-0381
EMEA: +31 (0) 495 580 852
UK: +44 (0) 800 056 2853

Before getting started, let's make sure this mount is perfect for you!

1 Does your TV (including accessories) weigh *more* than 50 lbs. (22.6 kg)?

No – Perfect!

Yes – This mount is NOT compatible. Visit secura-av.com or call to find a compatible mount.
US: +1 (888) 434-0381 • EMEA: +31 (0) 495 580 852 • UK: +44 (0) 800 056 2853

2 What is your wall made of?

⚠ CAUTION:
DO NOT install into drywall alone

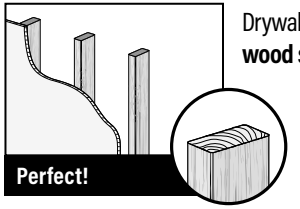

Drywall with **wood** studs?

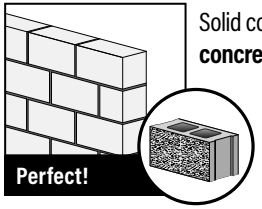

Solid concrete or **concrete** block?

? Unsure?

Call Customer Service:
- **US: +1 (888) 434-0381**
- **EMEA: +31 (0) 495 580 852**
- **UK: +44 (0) 800 056 2853**

3 Do you have all the tools needed?

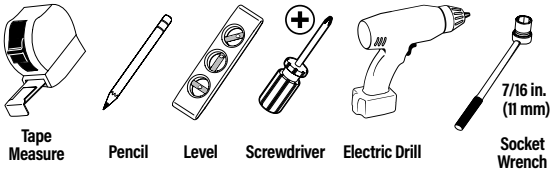

Wood Stud Install

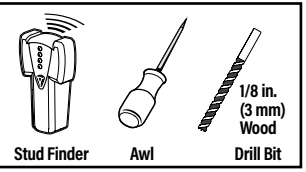

Concrete Install

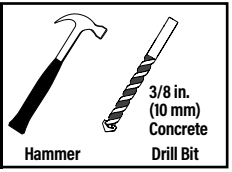

4 Ready to begin?

Please read through these instructions completely to be sure you're comfortable with this easy install process.
Also check your TV owner's manual to see if there are any special requirements for mounting your TV.

If you do not understand these instructions or have doubts about the safety of the installation, assembly or use of this product, contact Customer Service, US: +1 (888) 434-0381 • EMEA: +31 (0) 495 580 852 • UK: +44 (0) 800 056 2853.

⚠ CAUTION: Avoid potential personal injury or property damage!

- This product is designed for use in wood stud, solid concrete, and concrete block walls - DO NOT install into drywall alone
- The wall must be capable of supporting five times the weight of the TV and mount combined
- Do not use this product for any purpose not explicitly specified by manufacturer
- Manufacturer is not responsible for damage or injury caused by incorrect assembly or use

Dimensions

TV INTERFACE

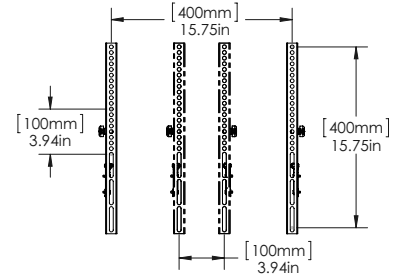

3-D

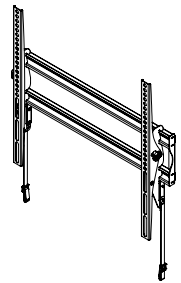

WALL PLATE

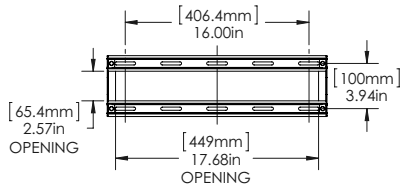

TOP VIEW - RETRACTED

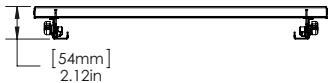

SIDE VIEW - TILT RANGE

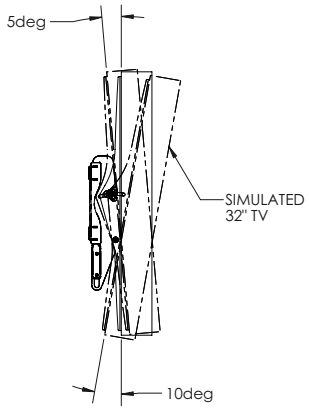

FULLY ASSEMBLED MOUNT

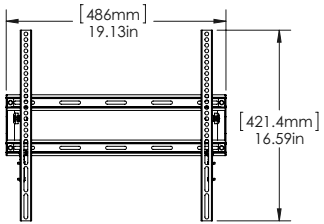

Parts and Hardware

⚠ **WARNING:** This product contains small items that could be a choking hazard if swallowed. Before starting assembly, verify all parts are included and undamaged. If any parts are missing or damaged, do not return the damaged item to your dealer; contact Customer Service. Never use damaged parts!

NOTE: Not all hardware included will be used.

Parts and Hardware for STEP 1

01 **TV Screws** (qty. 4 each)
[Only one size fits your TV]

M4

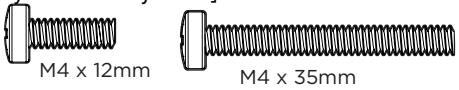

M6

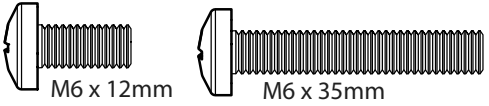

M8

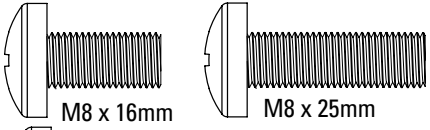

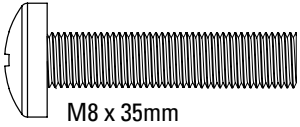

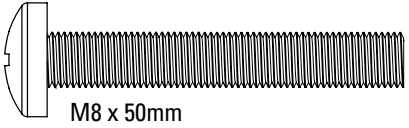

Washer
(qty. 4 each)

02

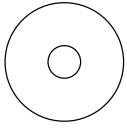

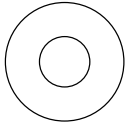

Spacers
[If necessary]
(qty. 4 each)

03

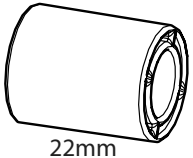

TV Bracket

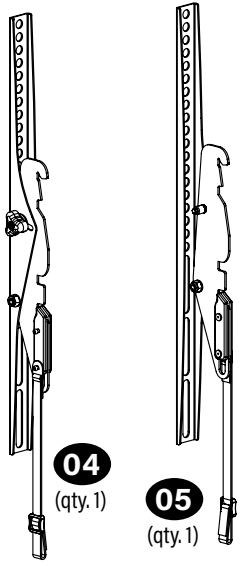

Parts and Hardware for STEP 2

Wall Plate Template

06

(qty. 1)

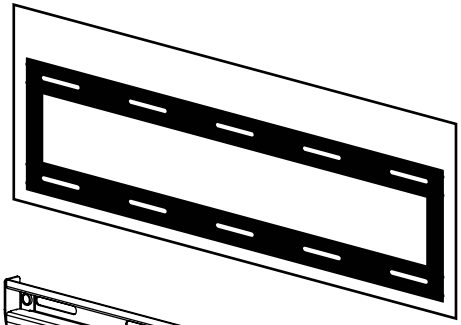

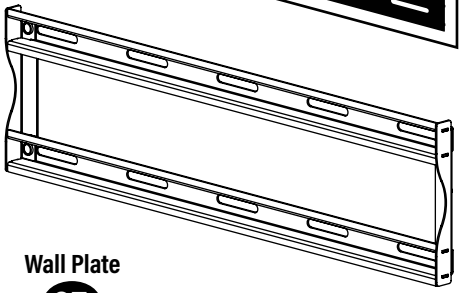

Wall Plate

07

(qty. 1)

Lag Bolts

08

(qty. 4)

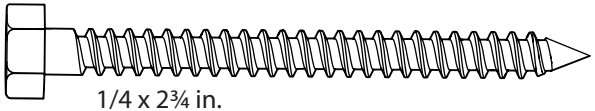

1/4 x 2¾ in.

Washers

09

(qty. 4)

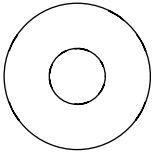

1/4 in.

For concrete installations ONLY

⚠ **CAUTION:** Do not use in drywall or wood

Concrete Anchors

10

(qty. 4)

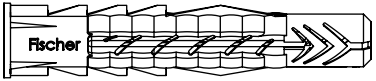

Fischer UX10 x 60R

STEP 1: Attach Brackets to TV

1.1 Select TV Screw Diameter

Test the three screw diameters (M4, M6 and M8) in the threaded inserts on the back of your TV to determine which screw diameter fits your TV.

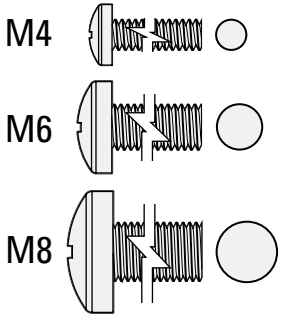

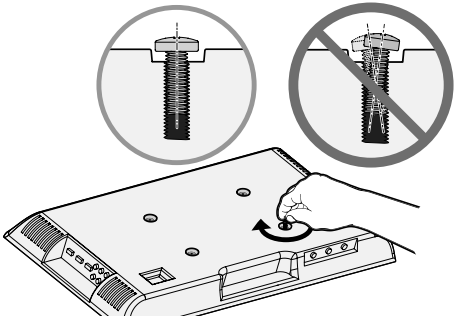

1.2 Select TV Screw Length

a: For flat-back TVs, no spacers 03 required.

b: Spacers 03 supplied for:

- Round (irregular) back TVs
- Extra space needed (for cables or inset mounting holes)

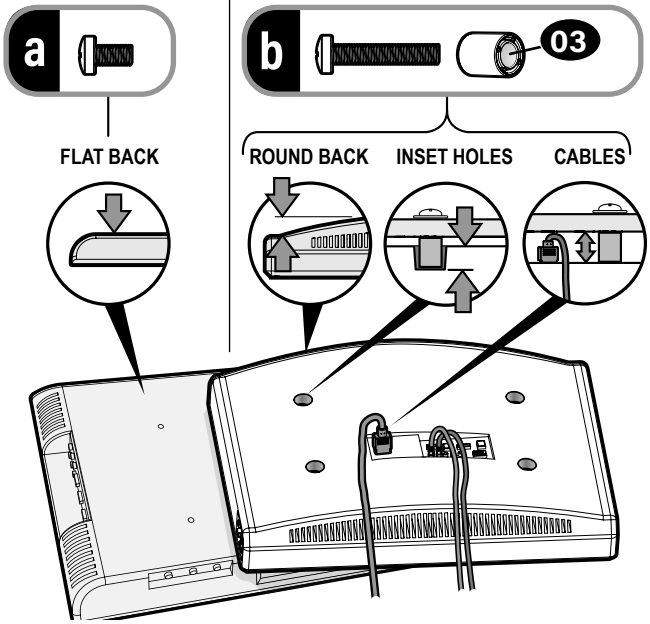

Standard configurations are shown. For special applications, or if you are uncertain about your hardware selection, contact Customer Service.

⚠ CAUTION:

Verify adequate thread engagement with your screw/washer/spacer combination AND TV bracket (STEP 1.3).

- Too short will not hold the TV.
- Too long will damage the TV.

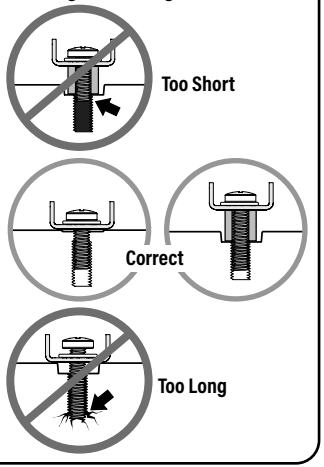

1.3 Attach TV Brackets

Center the TV brackets 04 and 05 over your TV hole pattern as shown - making sure the brackets are level.

NOTE: The tilt tension knobs T on TV brackets 04 and 05 should be oriented to the outside edges.

Install using the screw/washer/spacer combination (a) or (b) you selected for your TV.

CAUTION: Avoid potential personal injuries and property damage! DO NOT use power tools for this step. Tighten the screws only enough to secure the TV bracket to the TV. DO NOT overtighten the screws.

IMPORTANT: Ensure TV bracket is securely fastened before moving on to the next step.

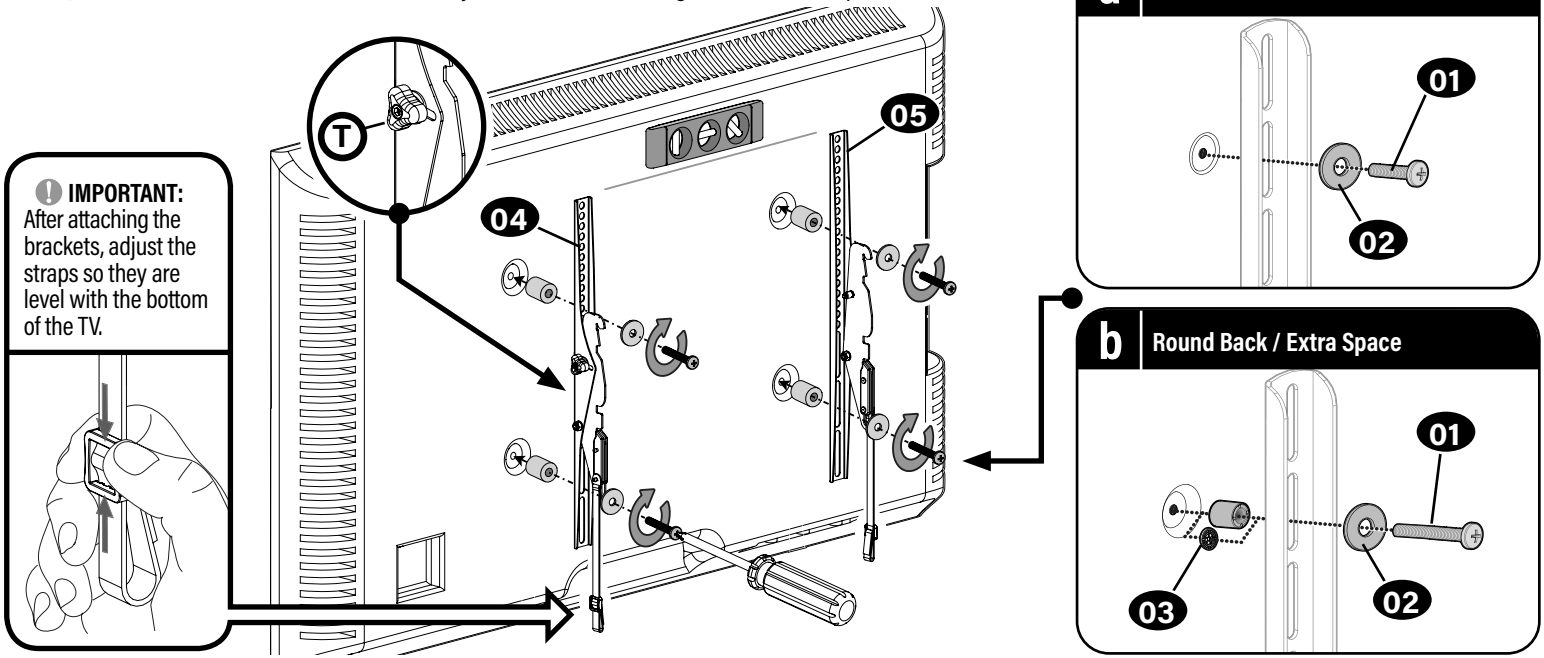

STEP 2A: Attach Wall Plate [Wood Stud Installation]

⚠ CAUTION: Avoid potential personal injury or property damage!

- Drywall covering the wall must not exceed 5/8 in. (16 mm)
- Minimum wood stud size: nominal 2 x 4 in. (51 x 102 mm) actual 1½ x 3½ in. (38 x 89 mm)
- Minimum horizontal space between fasteners: 16 in. (406 mm)

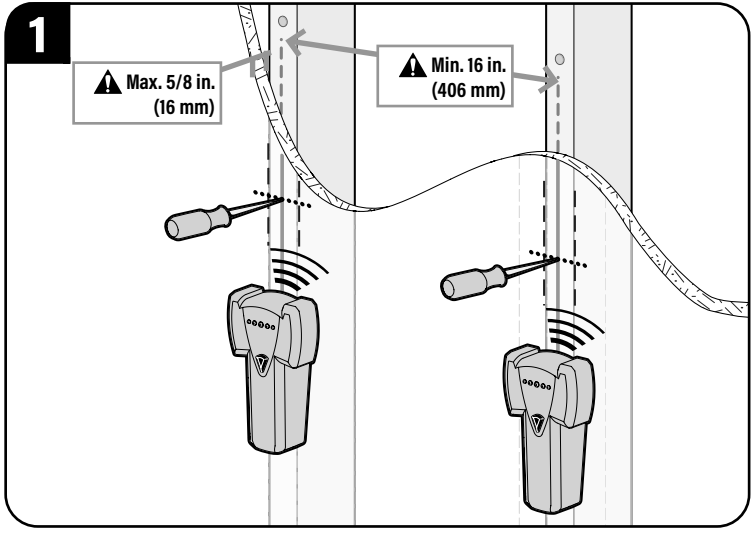

Verify and mark the CENTER of the stud by finding the stud edges using an awl, a thin nail, or an edge to edge stud finder.

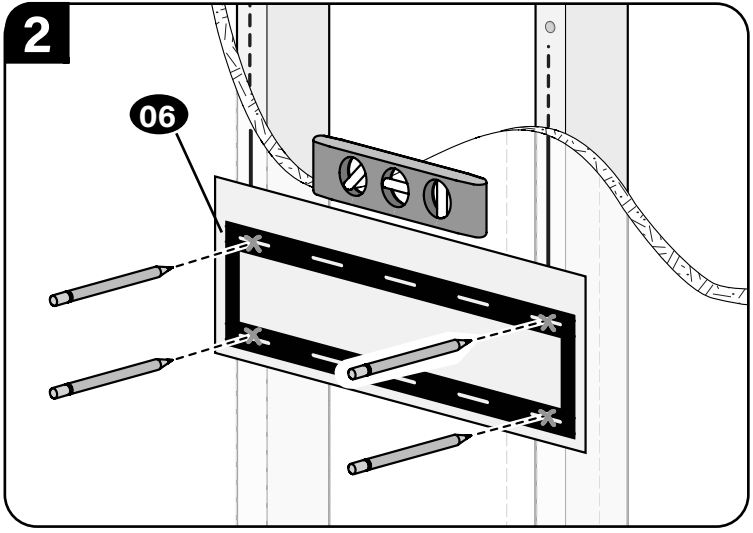

Position the wall plate template **06** at your desired height and line up the holes with your stud center line. Level and mark the four hole locations.

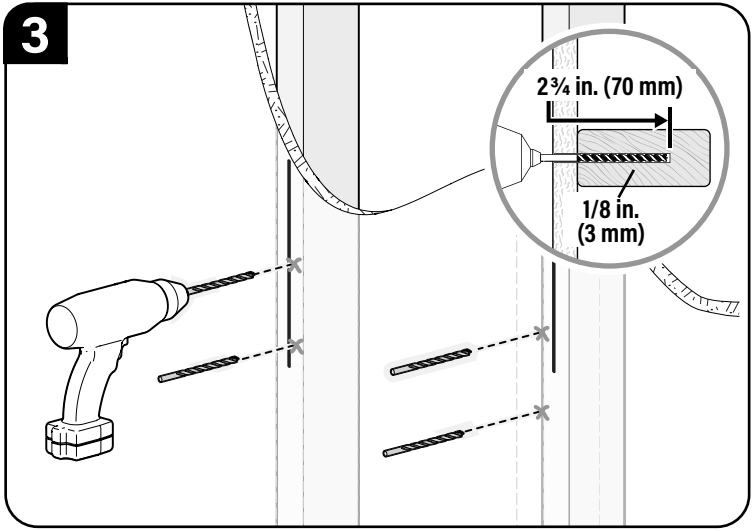

Drill four pilot holes using a 1/8 in. (3 mm) diameter drill bit.

IMPORTANT: Pilot holes must be drilled to a depth of 2¾ in. (70 mm). Be sure to drill into the center of the studs.

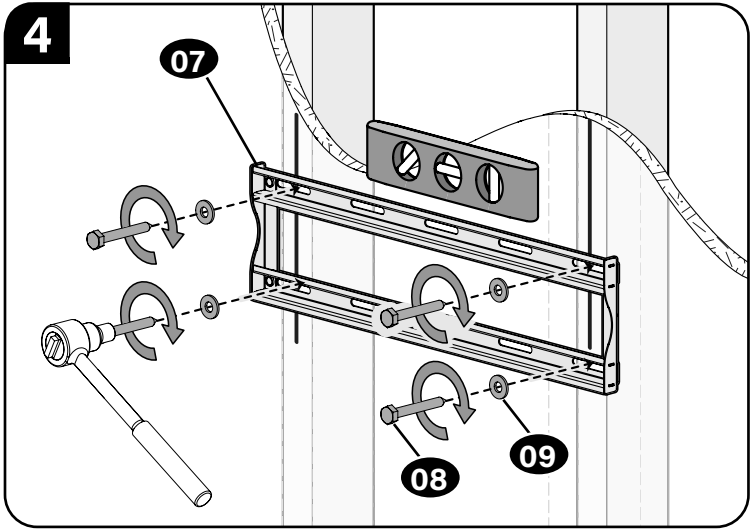

Install wall plate 07 using four lag bolts 08 and four washers 09. Tighten the lag bolts only until they are pulled firmly against the wall plate.

CAUTION: Avoid potential personal injury or property damage! All four lag bolts 08 MUST BE firmly tightened to prevent unwanted movement of the wall plate 07. Ensure the wall plate is securely fastened to the wall before continuing on to the next step.

Go to STEP 3 on PAGE 12.

STEP 2B: Attach Wall Plate [Solid Concrete or Concrete Block Installation]

⚠ CAUTION: Avoid potential personal injury or property damage!

- Mount the wall plate **07** directly onto the concrete surface
- Minimum solid concrete thickness: 8 in. (203 mm)
- Minimum concrete block size: 8 x 8 x 16 in. (203 x 203 x 406 mm)
- Minimum horizontal space between fasteners: 16 in. (406 mm)

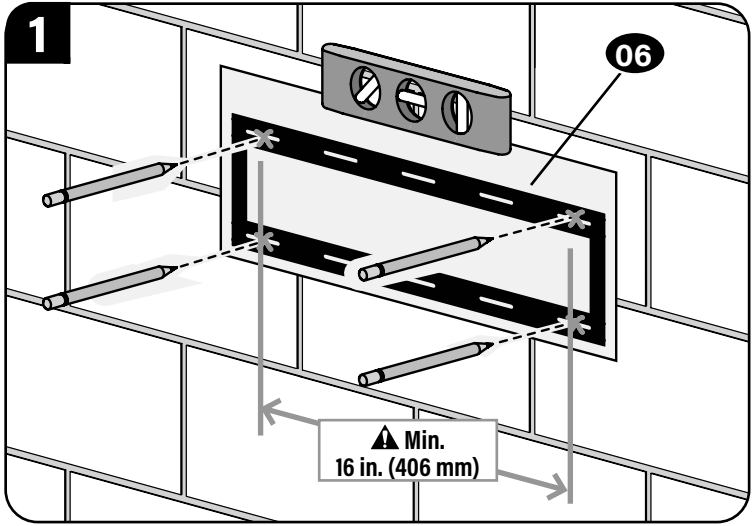

Position the wall plate template **06** on the wall at your desired height. Level the wall plate and mark the four hole locations.

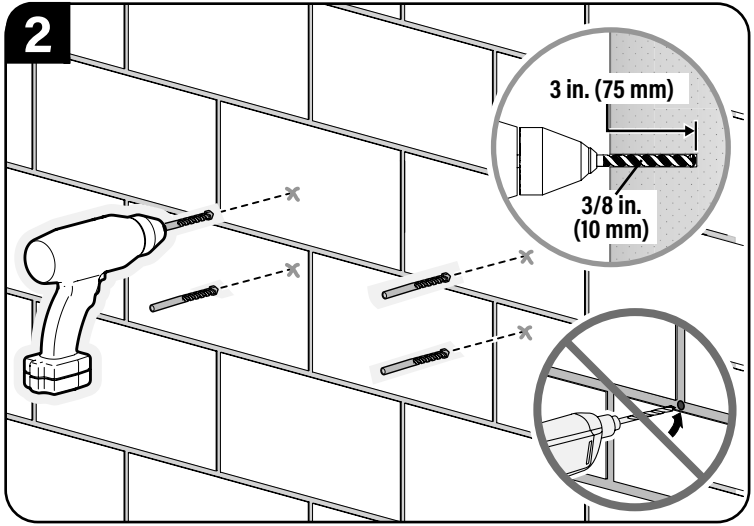

Drill four pilot holes using a 3/8 in. (10 mm) diameter masonry drill bit.

IMPORTANT: Pilot holes must be drilled to a depth of 3 in. (75 mm). Never drill into the mortar between blocks.

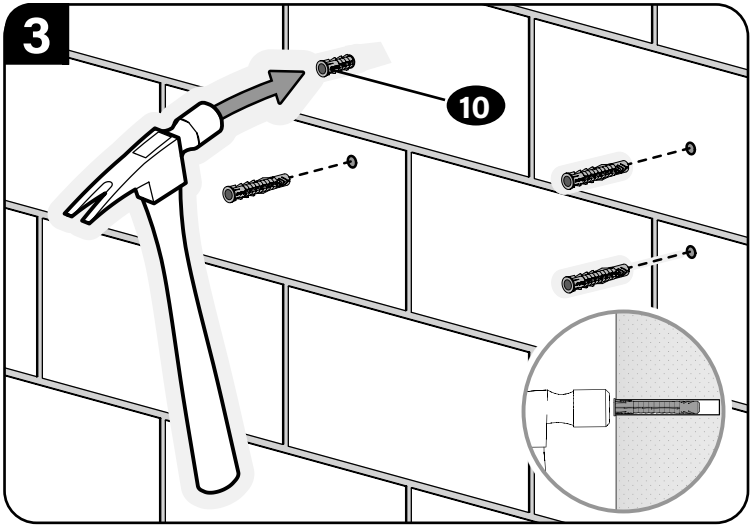

Insert four anchors **10**.

⚠ **CAUTION:** Be sure the anchors are seated flush with the concrete surface.

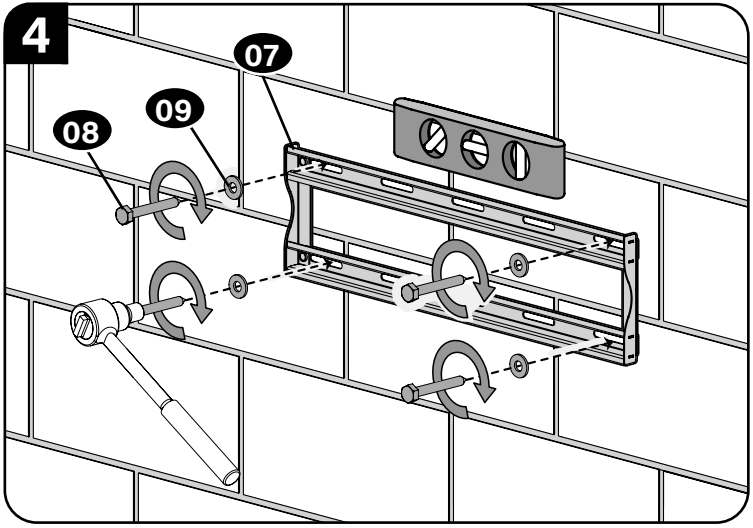

Install wall plate **07** using four lag bolts **08** and four washers **09**.

Tighten the lag bolts only until they are pulled firmly against the wall plate.

⚠ **CAUTION:** Avoid potential personal injury or property damage! All four lag bolts **08** MUST BE firmly tightened to prevent unwanted movement of the wall plate **07**. Ensure the wall plate **07** is securely fastened to the wall before continuing on to the next step.

STEP 3: Attach TV to Wall Plate

HEAVY! You may need assistance with this step.

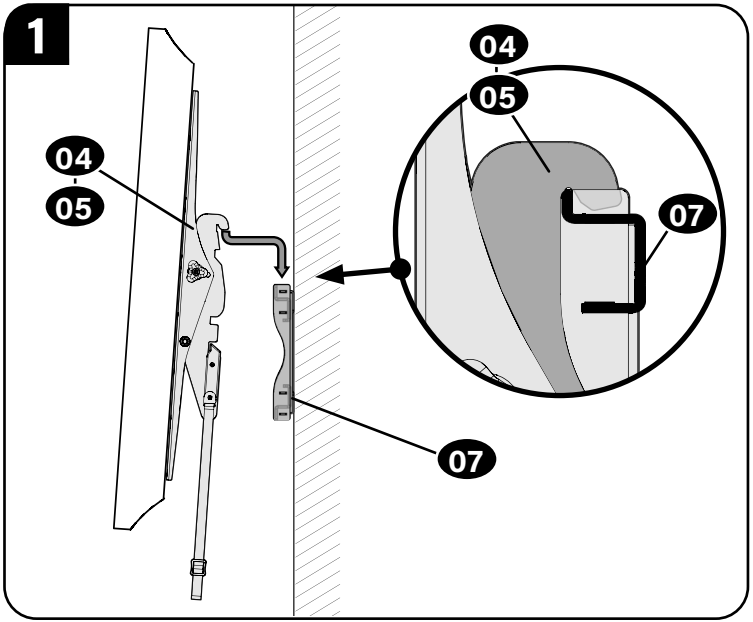

Hook TV brackets 04 and 05 onto wall plate 07.

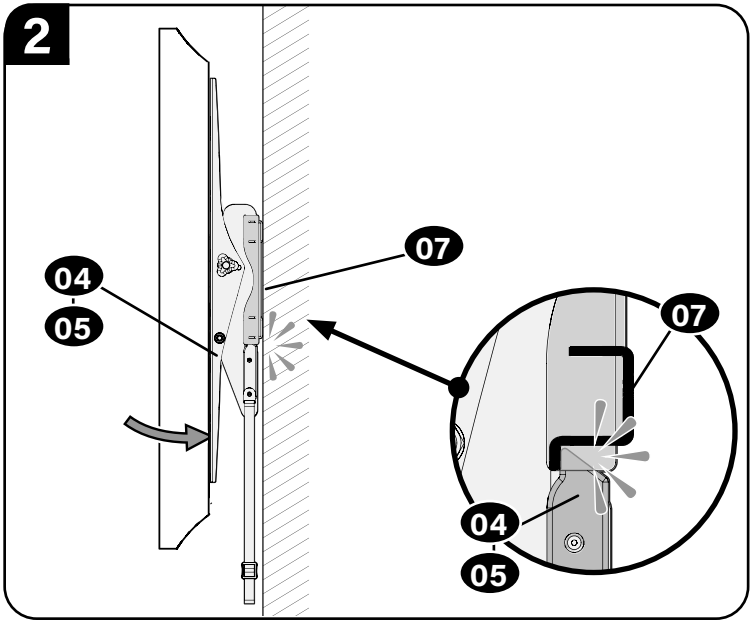

IMPORTANT: You will hear an audible click when the TV brackets 04 and 05 are securely fastened to the wall plate 07.

Adjustments

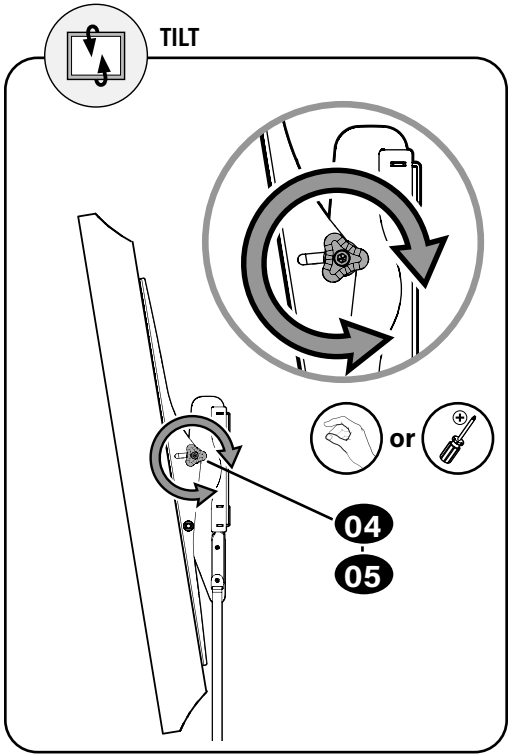

Loosen the knob on TV brackets 04 and 05 to adjust the tilt of your TV. Tighten the knob when your TV is set to the desired tilt.

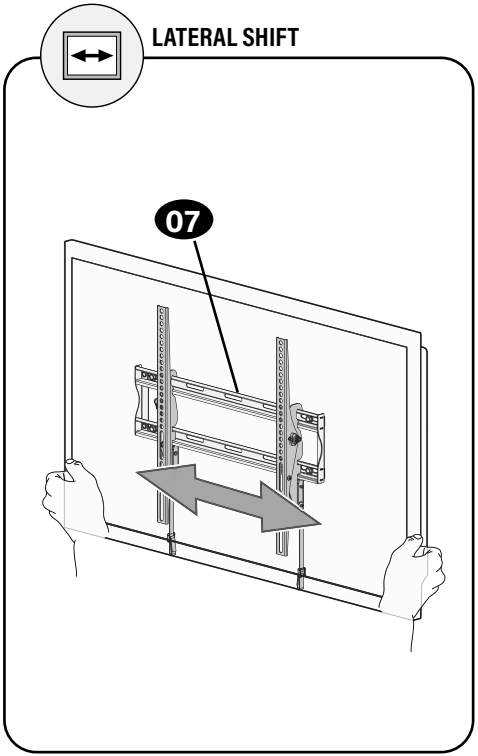

Slowly slide the TV along wall plate 07.

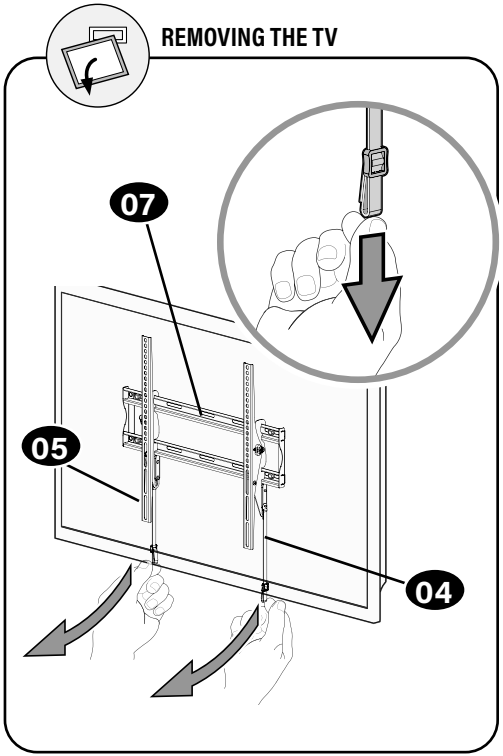

Pull down on the straps on TV brackets 04 and 05 and lift the TV up and out away from the wall plate 07.

¡Antes de empezar, asegúrese de que este es el soporte adecuado para usted!

1 ¿Su televisor pesa *más* de 22,6 kg (50 lb) incluidos los accesorios?

No: ¡Perfecto!

Sí: Esta montura NO es compatible. Visite secura-av.com o llame al número:
+1 (888) 434-0381 EMEA: +31 (0) 495 580 852 Reino Unido: +44 (0) 800 056 2853 para encontrar una montura compatible.

2 ¿De qué está hecha la pared?

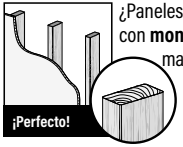

¿Paneles de yeso con **montantes** de madera?

⚠ PRECAUCIÓN:
NO instalar en panel de yeso solo

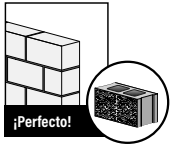

¿Hormigón **macizo** o **bloque** de hormigón?

? ¿No está seguro?

Llame al Servicio de Atención al Cliente:
P: +1 (800) 359-5520
EMEA: +31 (0) 495 580 852
Reino Unido: +44 (0) 800 056 2853

3 ¿Tiene todas las herramientas necesarias?

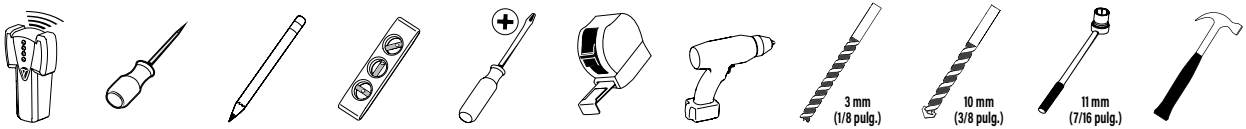

Localizador de montantes · **Punzón** · **Lápiz** · **Nivel** · **Destornillador** · **Cinta métrica** · **Taladro eléctrico** · **Broca para madera** · **Broca para mampostería** · **Llave de vaso** · **Martillo**

4 ¿Preparado para empezar?

Lea atentamente estas instrucciones en su totalidad para asegurarse de que está familiarizado con el sencillo proceso de instalación.
Consulte igualmente el manual de su televisor para conocer si existen requisitos especiales para el montaje de su aparato.

Si no entiende las instrucciones o si tiene dudas acerca de la seguridad de la instalación, el montaje o el uso del producto, póngase en contacto con el Servicio de Atención al Cliente al +1 (888) 434-0381 EMEA: +31 (0) 495 580 852 Reino Unido: +44 (0) 800 056 2853.

⚠ PRECAUCIÓN: ¡Evite posibles lesiones personales y daños materiales!

- Este producto se ha diseñado para su uso en montantes de madera, hormigón macizo y paredes de bloques de hormigón: NO lo instale en paredes únicamente de yeso.
- La pared debe ser capaz de soportar hasta cinco veces el peso combinado del televisor y la montura.
- No utilice este producto para ningún otro propósito que no sea el explícitamente especificado por el fabricante.
- El fabricante no se responsabiliza de ningún daño o lesión resultante del montaje incorrecto o el uso indebido.

Dimensiones

Consulte la página 3

Piezas y accesorios suministrados

Consulte la página 4

ADVERTENCIA: Este producto contiene piezas pequeñas que, en caso de ser tragadas, podrían causar asfixia.
Antes de comenzar a montar la unidad, verifique que dispone de todas las piezas y que se encuentran en buen estado. Si no dispone de todas las piezas o alguna está dañada, no devuelva el elemento defectuoso al distribuidor. Póngase en contacto con el servicio de atención al cliente. ¡Nunca utilice piezas en mal estado!

NOTA: No se utilizarán todos los elementos de sujeción incluidos.

PASO 1 Conectar los soportes al televisor

Consulte la página 6

1.1 Seleccione el diámetro de los tornillos del televisor

1.2 Seleccione la longitud de los tornillos del televisor

PRECAUCIÓN:
Verifique el enrosque adecuado de la combinación tornillo/arandela/espaciador Y el soporte del televisor.
- Si es demasiado corto, no sujetará el televisor.
- Si es demasiado largo, dañará el televisor.

1.3 Fije los soportes del televisor

PRECAUCIÓN: ¡Evite posibles lesiones personales y daños materiales! NO use herramientas eléctricas para este paso. Apriete los tornillos con la fuerza adecuada para fijar el soporte del televisor al televisor. NO los apriete demasiado.

IMPORTANTE: Asegúrese de que los soportes del televisor estén firmemente sujetos antes de pasar al paso siguiente.

PASO 2A Fijar la placa de pared a la pared - Opción de montante de madera

Consulte la página 8

PRECAUCIÓN: ¡Evite posibles lesiones personales o daños materiales!
- Los paneles de yeso sobre la pared no deben ser mayores de 16 mm (5/8 pulg.).
- Tamaño mínimo de los montantes de madera: común 51 x 102 mm (2 x 4 pulg.), nominal 38 x 89 mm (1 ½ x 3 ½ pulg.).
- Espacio mínimo horizontal entre los elementos de sujeción: 406 mm (16 pulg.).
- Debe comprobar el centro del montante.

IMPORTANTE: Los orificios guía deben taladrarse hasta una profundidad de 70 mm (2 ¾ pulg.). Asegúrese de taladrar en el centro del montante.

PRECAUCIÓN: ¡Evite posibles lesiones personales o daños materiales! Todos los tornillos DEBEN ESTAR fijados con firmeza para evitar movimientos no deseados de la placa de pared. Asegúrese de que la placa de pared esté bien fijada a la pared antes de continuar con el paso siguiente.

PRECAUCIÓN: El uso incorrecto podría reducir la capacidad de sujeción del perno tirafondo. **NO apriete excesivamente los pernos tirafondo**.

PASO 2B Fijar la placa de pared a la pared - Opción de hormigón macizo o bloques de hormigón

Consulte la página 10

PRECAUCIÓN: ¡Evite posibles lesiones personales o daños materiales!

- Monte el conjunto de placa de pared **07** directamente sobre la superficie de hormigón.
- Grosor mínimo del **hormigón macizo**: 203 mm (8 pulg.).
- Tamaño mínimo del **bloque de hormigón**: 203 x 203 x 406 mm (8 x 8 x 16 pulg.).
- Espacio mínimo horizontal entre los elementos de sujeción: 406 mm (16 pulg.).

IMPORTANTE: Los orificios guía deben taladrarse hasta una profundidad de 75 mm (3 pulg.). Nunca taladre sobre el cemento entre los bloques.

PRECAUCIÓN: Asegúrese de que los anclajes estén asentados al mismo nivel que la superficie de hormigón.

PRECAUCIÓN: ¡Evite posibles lesiones personales o daños materiales! Todos los tornillos DEBEN ESTAR fijados con firmeza para evitar movimientos no deseados de la placa de pared. Asegúrese de que la placa de pared esté bien fijada a la pared antes de continuar con el paso siguiente.

PRECAUCIÓN: El uso incorrecto podría reducir la capacidad de sujeción del perno tirafondo. **NO apriete excesivamente los pernos tirafondo.**

PASO 3 Fijar el televisor a la placa de pared

Consulte la página 12

¡ELEMENTO PESADO! Podría necesitar ayuda para realizar esta operación.

IMPORTANTE: Escuchará un clic audible cuando el soporte de televisor esté sujeto con firmeza a la placa de pared.

Ajustes del televisor

Consulte la página 13

¡ELEMENTO PESADO! Podría necesitar ayuda para realizar esta operación.

Avant de commencer, assurons-nous que ce support vous convient parfaitement !

1 Votre téléviseur pèse-t-il *plus* de 22,6 kg (50lb), y compris les accessoires ?

Non – Parfait !

OUI – Ce support n'est PAS compatible. Rendez-vous sur secura-av.com ou appelez le +1 (888) 434-0381 EMEA: +31 (0) 495 580 852 RU : +44 (0) 800 056 2853 pour trouver un support compatible.

2 De quoi est fait le mur ?

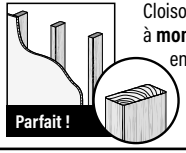

Cloison sèche à **montants** en bois ?

⚠ ATTENTION : Ne l'installez PAS seul sur une cloison sèche

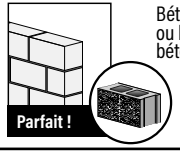

Béton **solide** ou **bloc** de béton ?

Vous avez des doutes ?

Contactez le service à la clientèle :
+1 (888) 434-0381
EMEA: +31 (0) 495 580 852
RU : +44 (0) 800 056 2853

3 Avez-vous tous les outils requis ?

Détecteur de montants

Alêne

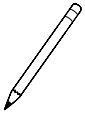
Crayon

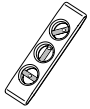
Niveau

Tournevis

Ruban à mesurer

Perceuse électrique

Foret à bois

Foret de maçonnerie

Clé à douilles

Marteau

4 Vous êtes prêt à commencer ?

Veuillez lire intégralement ces instructions afin que vous soyez à l'aise avec ce processus d'installation facile. Veuillez également consulter le manuel du propriétaire de votre téléviseur pour savoir si son installation présente des exigences particulières.

Si vous ne comprenez pas toutes ces instructions ou si vous avez des doutes sur la sécurité de l'installation, du montage ou de l'utilisation de ce produit, veuillez contacter le service à la clientèle au +1 (888) 434-0381 EMEA: +31 (0) 495 580 852 RU : +44 (0) 800 056 2853.

⚠ ATTENTION : Évitez les risques de blessures corporelles ou de dommages matériels !

- Ce produit est conçu pour une utilisation sur des montants en bois, des murs en béton solide et en bloc de béton - Ne l'installez PAS seul sur une cloison sèche.
- Le mur doit pouvoir supporter cinq fois le poids total du téléviseur et du support.
- N'utilisez pas ce produit à d'autres fins que celles spécifiées par le fabricant.
- Le fabricant n'est pas responsable des blessures ou des dommages causés par une mauvaise utilisation ou un montage incorrect.

Dimensions

Voir à la page 3

Pièces et quincaillerie fournies

Voir à la page 4

AVERTISSEMENT : Ce produit contient de petites pièces qui peuvent représenter un risque d'étouffement si elles sont avalées.
Avant de commencer l'assemblage, assurez-vous qu'il ne manque aucune pièce et qu'elles ne sont pas endommagées. Si une pièce est manquante ou endommagée, contactez le service à la clientèle et non le détaillant. N'utilisez jamais de pièces endommagées !

REMARQUE : Les pièces fournies ne doivent pas nécessairement être toutes utilisées.

ÉTAPE 1 Fixation des supports au téléviseur

Voir à la page 6

1.1 Sélectionnez le diamètre des vis pour le téléviseur

1.2 Sélectionnez la longueur des vis pour le téléviseur

ATTENTION :

Assurez-vous que la longueur du filetage de la combinaison vis/rondelle/entretoise ET patte de fixation pour téléviseur est correcte.
- Si elle est insuffisante, il sera impossible de maintenir le téléviseur.
- Si elle est excessive, le téléviseur sera endommagé.

1.3 Fixez les supports de téléviseurs

ATTENTION : Évitez les risques de blessures corporelles ou de dommages matériels ! N'utilisez PAS d'outils électriques pour cette étape.
Serrez les vis juste assez pour fixer la patte de fixation au téléviseur. Ne serrez PAS trop les vis.

IMPORTANT : Assurez-vous que les pattes de fixation pour téléviseur sont correctement fixées avant de passer à l'étape suivante.

ÉTAPE 2A Fixation de la plaque murale au mur - Option montants en bois

Voir à la page 8

ATTENTION : Évitez les risques de blessures corporelles ou de dommages matériels !

- L'épaisseur du revêtement de cloison sèche qui recouvre le mur ne doit pas excéder 16 mm (5/8 po)
- Taille minimum des montants en bois : habituelle 51 x 102 mm (2 x 4 po), nominale 38 x 89 mm (1 ½ x 3 ½ po)
- Espace horizontal minimum entre les fixations : 406 mm (16 po)
- Le centre des montants doit être vérifié

IMPORTANT : Percez les avant-trous à une profondeur de 70 mm (2 ¾ po). Assurez-vous de percer au centre du montant.

ATTENTION : Évitez les risques de blessures corporelles ou de dommages matériels ! Tous les boulons tire-fond DOIVENT ÊTRE serrés fermement afin d'éviter tout mouvement non souhaité de la plaque murale. Assurez-vous que la plaque murale est correctement fixée au mur avant de passer à l'étape suivante.

ATTENTION : Une utilisation inadéquate peut réduire la force de rétention du boulon tire-fond. **NE serrez PAS trop les boulons tire-fond**.

ÉTAPE 2B Fixation de la plaque murale au mur - Option béton solide ou bloc de béton

Voir à la page 10

ATTENTION : Évitez les risques de blessures corporelles ou de dommages matériels !

- Montez l'ensemble de la plaque murale **07** directement sur la surface de béton
- Épaisseur minimale du **béton solide** : 203 mm (8 po)
- Dimension minimale du **bloc de béton** : 203 x 203 x 406 mm (8 x 8 x 16 po)
- Espace horizontal minimum entre les fixations : 406 mm (16 po)

IMPORTANT : Percez les avant-trous à une profondeur de 75 mm (3 po). Prenez soin de ne jamais percer dans le mortier entre des blocs.

ATTENTION : Assurez-vous que les chevilles ne dépassent pas de la surface de béton.

ATTENTION : Évitez les risques de blessures corporelles ou de dommages matériels ! Tous les boulons tire-fond DOIVENT ÊTRE serrés fermement afin d'éviter tout mouvement non souhaité de la plaque murale. Assurez-vous que la plaque murale est correctement fixée au mur avant de passer à l'étape suivante.

ATTENTION : Une utilisation inadéquate peut réduire la force de rétention du boulon tire-fond. **NE serrez PAS trop les boulons tire-fond**

ÉTAPE 3 Fixation du téléviseur sur la plaque murale

Voir à la page 12

LOURD ! Vous aurez besoin de quelqu'un pour vous aider à cette étape.

IMPORTANT : Vous entendrez un clic lorsque le support de téléviseur sera correctement fixé à la plaque murale.

Réglages du téléviseur

Voir à la page 13

LOURD ! Vous aurez besoin de quelqu'un pour vous aider à cette étape.

Stellen Sie vor Montagebeginn sicher, dass diese Halterung für Sie geeignet ist!

1 Wiegt Ihr Fernseher *mehr* als 22,6 kg (50lbs) inkl. Zubehör?

Nein - Perfekt!

Ja - Diese Halterung ist NICHT kompatibel. Besuchen Sie secura-av.com oder rufen Sie +1 (888) 434-0381 EMEA: +31 (0) 495 580 852 Vereinigtes Königreich: +44 (0) 800 056 2853 an, um eine kompatible Halterung zu finden.

2 Woraus besteht Ihre Wand?

Gipskartonwand mit **Holz**balken?

⚠ VORSICHT:
NICHT an reine Gipskartonwand anbringen

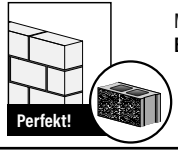

Massiv**beton** oder **Beton**blöcke?

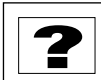

Nicht sicher?

Kundendienst anrufen:
+1 (888) 434-0381
EMEA: +31 (0) 495 580 852
Vereinigtes Königreich: +44 (0) 800 056 2853

3 Haben Sie alle erforderlichen Werkzeuge?

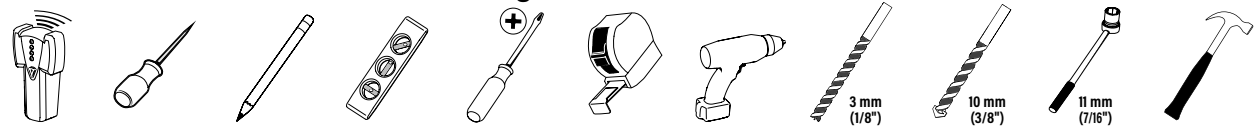

Balken-sucher | **Ahle** | **Stift** | **Wasser-waage** | **Schrauben-dreher** | **Maß-band** | **Elektro-bohrer** | **Bohreinsatz für Holz** | **Bohreinsatz für Stein** | **Steck-schlüssel** | **Hammer**

4 Startklar?

Bitte lesen Sie sich diese einfachen Montageanleitungen vollständig durch. Sehen Sie auch im Handbuch Ihres Fernsehers nach, ob für die Montage Ihres Fernsehers spezielle Anforderungen gelten.

Falls Sie diese Anleitungen nicht verstehen sollten oder Zweifel bezüglich der sicheren Montage, des Zusammenbaus oder der Verwendung des Produkts haben, kontaktieren Sie bitte den Kundendienst unter der Rufnummer +1 (888) 434-0381 EMEA: +31 (0) 495 580 852 Vereinigtes Königreich: +44 (0) 800 056 2853.

⚠ VORSICHT: Vermeiden Sie Verletzungen und Sachschäden!

- Dieses Produkt ist für die Montage an Wänden mit Holzträgern oder an Massivbeton- und Betonblockwänden bestimmt. NICHT an einer reinen Gipskartonplatte montieren
- Die Wand muss das Fünffache des Gesamtgewichts des Fernsehers und der Halterung tragen können
- Verwenden Sie dieses Produkt nur für die vom Hersteller ausdrücklich angegebenen Zwecke
- Der Hersteller haftet nicht für Schäden oder Verletzungen, die durch unsachgemäße Montage, unsachgemäßen Zusammenbau oder unsachgemäße Verwendung verursacht wurden

Abmessungen

Siehe Seite 3

Mitgelieferte Teile und Befestigungsmaterialien

Siehe Seite 4

WARNUNG: Dieses Produkt enthält kleine Teile, die beim Verschlucken zum Erstickungstod führen können.
Prüfen Sie vor Montagebeginn, ob alle Teile vorhanden und unbeschädigt sind. Falls Teile fehlen oder beschädigt sind, bringen Sie das Produkt nicht zum Händler zurück, sondern wenden Sie sich an den Kundendienst. Verwenden Sie niemals beschädigte Teile!

HINWEIS: Es wird nicht das gesamte mitgelieferte Befestigungsmaterial verwendet.

SCHRITT 1 Befestigen der Anschlussplatten am Fernseher

Siehe Seite 6

1.1 Wählen Sie den Schraubendurchmesser für den Fernseher aus

1.2 Wählen Sie die Schraubenlänge für den Fernseher aus

VORSICHT:
Sorgen Sie mit Hilfe der Kombination Schraube/Unterlegscheibe/Abstandshalter UND der Anschlussplatte des Fernsehers für die angemessene Einbautiefe.
- Bei einer zu kurzen Einbautiefe wird der Fernseher nicht gehalten.
- Bei einer zu langen Einbautiefe wird der Fernseher beschädigt.

1.3 Befestigen Sie die Anschlussplatte des Fernsehers

VORSICHT: Vermeiden Sie Verletzungen und Sachschäden! Verwenden Sie für diesen Schritt KEINE Elektrowerkzeuge. Ziehen Sie die Schrauben nur soweit an, wie zur Befestigung der Anschlussplatte am Fernseher erforderlich. Ziehen Sie die Schrauben NICHT zu fest an.

WICHTIG: Stellen Sie sicher, dass die Anschlussplatten des Fernsehers gut gesichert sind, bevor Sie mit dem nächsten Schritt fortfahren.

SCHRITT 2A Anbringen der Wandplatte an der Wand – Holzbalkenoption

Siehe Seite 8

VORSICHT: Vermeiden Sie Verletzungen und Sachschäden!
- Die Gipsschicht der Wand darf nicht dicker als 16 mm (5/8") sein.
- Mindestmaße der Holzbalken: üblich 51 x 102 mm (2 x 4"), Nenngröße 38 x 89 mm (1 ½ x 3 ½")
- Horizontaler Mindestabstand zwischen den Befestigungsteilen: 406 mm (16")
- Die Balkenmitte muss überprüft werden.

WICHTIG: Die Tiefe der Vorbohrungen muss 70 mm (2 ¾") betragen. Stellen Sie sicher, dass Sie in die Mitte des Balkens bohren.

VORSICHT: Vermeiden Sie Verletzungen und Sachschäden! Alle Ankerschrauben MÜSSEN fest angezogen werden, um ein unerwünschtes Verrutschen der Wandplatte zu verhindern. Achten Sie darauf, dass sich die Wandplatte fest und sicher an der Wand befindet, bevor Sie mit dem nächsten Schritt fortfahren.

VORSICHT: Eine unsachgemäße Verwendung kann die Haltekraft der Ankerschraube verringern. **Ziehen Sie die Ankerschrauben NICHT zu fest an**.

SCHRITT 2B Anbringen der Wandplatte an der Wand – Massivbeton- oder Betonblock-Option

Siehe Seite 10

VORSICHT: Vermeiden Sie Verletzungen und Sachschäden!

- Montieren Sie die Wandplatte **07** direkt an der Betonfläche
- Mindestdicke der **Massivbetonwand**: 203 mm (8")
- Mindestmaße des **Betonblocks**: 203 x 203 x 406 mm (8 x 8 x 16")
- Horizontaler Mindestabstand zwischen den Befestigungsteilen: 406 mm (16")

WICHTIG: Die Tiefe der Vorbohrungen muss 75 mm (3") betragen. Bohren Sie niemals in den Mörtel zwischen Steinen.

VORSICHT: Stellen Sie sicher, dass die Dübel bündig mit der Betonoberfläche abschließen.

VORSICHT: Vermeiden Sie Verletzungen und Sachschäden! Alle Ankerschrauben MÜSSEN fest angezogen werden, um ein unerwünschtes Verrutschen der Wandplatte zu verhindern. Achten Sie darauf, dass sich die Wandplatte fest und sicher an der Wand befindet, bevor Sie mit dem nächsten Schritt fortfahren.

VORSICHT: Eine unsachgemäße Verwendung kann die Haltekraft der Ankerschraube verringern. **Ziehen Sie die Ankerschrauben NICHT zu fest an.**

SCHRITT 3 Anbringen der Wandplatte am Fernseher

Siehe Seite 12

VORSICHT, SCHWER! Bei diesem Schritt werden Sie eventuell Hilfe benötigen.

WICHTIG: Wenn die Anschlussplatte des Fernsehers mit einem hörbaren Klick einrastet, ist sie sicher mit der Wandplatte verbunden.

Einstellungen des Fernsehers

Siehe Seite 13

VORSICHT, SCHWER! Bei diesem Schritt werden Sie eventuell Hilfe benötigen.

Controleer voor u begint of deze wandbevestiging ook voor u geschikt is!

1 Weegt uw tv *meer* dan 22,6 kg (50 lbs.), inclusief accessoires?

Nee: prima!

Ja: deze wandbevestiging is NIET geschikt. Ga naar secura-av.com of bel +1 (888) 434-0381 EMEA: +31 (0) 495 580 852 VK: +44 (0) 800 056 2853 om een geschikte wandbevestiging te vinden.

2 Waar is de muur van gemaakt?

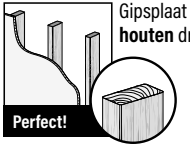

Gipsplaat met **houten** dragers?

LET OP:
NIET alleen op een gipsplaat monteren

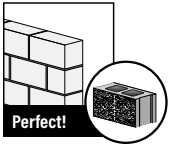

Massief **beton** of **betonblokken**?

Weet u het niet zeker?

Bel de klantenservice:
+1 (800) 359-5520
EMEA: +31 (0) 495 580 852
VK: +44 (0) 800 056 2853

3 Beschikt u over al het benodigde gereedschap?

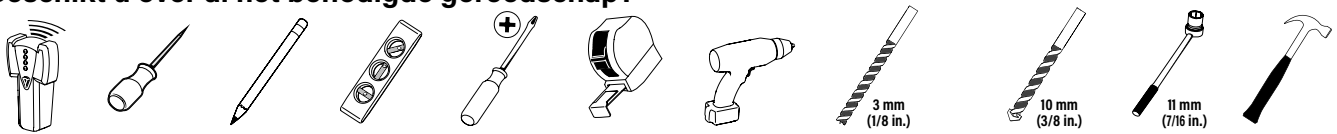

Balkzoeker **Priem** **Potlood** **Waterpas** **Schroeven-draaier** **Rolmaat** **Boormachine** **Bit voor boormachine (hout)** **Bit voor boormachine (steen)** **Dopsleutel** **Hamer**

4 Klaar om te beginnen?

Lees deze instructies volledig door om er zeker van te zijn dat u dit gemakkelijke installatieproces juist kunt uitvoeren.
Controleer ook de handleiding van uw tv op speciale vereisten voor het bevestigen van de tv.

Als u deze instructies niet begrijpt of twijfelt over de veiligheid van de installatie, de montage of het gebruik van dit product, neemt u contact op met de klantenservice via +1 (888) 434-0381 EMEA: +31 (0) 495 580 852 VK: +44 (0) 800 056 2853.

⚠ LET OP: Voorkom lichamelijk letsel en materiële schade!

- Dit product is ontworpen voor gebruik in muren met houten constructie, muren van massief beton en muren van cementblokken - NIET gebruiken voor alleen gipsplaten
- De wand moet geschikt zijn om vijf keer het gecombineerde gewicht van de tv en de montagesteun te ondersteunen
- Gebruik dit product niet voor doeleinden die niet expliciet zijn gespecificeerd door de fabrikant
- De fabrikant is niet verantwoordelijk voor schade of letsel als gevolg van onjuiste montage of verkeerd gebruik

Afmetingen

zie pagina 3

Bijgeleverde onderdelen en materialen

zie pagina 4

WAARSCHUWING: Dit product bevat kleine onderdelen die verstikkingsgevaar kunnen opleveren als ze worden ingeslikt.
Controleer vóór de montage of alle onderdelen onbeschadigd aanwezig zijn. Mochten er onderdelen ontbreken of beschadigd zijn, breng het beschadigde item dan niet terug naar de dealer, maar neem contact op met de klantenservice. Gebruik nooit beschadigde onderdelen!

OPMERKING: Niet alle bijgeleverde materialen zullen worden gebruikt.

STAP 1 De beugels aan de tv monteren

zie pagina 6

1.1 De schroeven voor de tv selecteren (diameter)

1.2 De schroeven voor de tv selecteren (lengte)

LET OP:
Controleer of de schroefdraadlengte van de combinatie schroef/afstandsring/afstandhouder juist is om de tv-beugel te dragen.
- Te kort draagt de tv niet.
- Te lang beschadigt de tv.

1.3 De tv-beugels bevestigen

LET OP: Voorkom lichamelijk letsel en materiële schade! Gebruik GEEN elektrisch gereedschap voor deze stap. Draai de schroeven niet vaster dan nodig om de tv-beugel aan de tv te kunnen bevestigen. Draai de schroeven NIET te vast.

BELANGRIJK: Zorg ervoor dat de tv-beugels stevig vastzitten voordat u doorgaat met de volgende stap.

STAP 2A De wandplaat aan de muur bevestigen - houten dragers

zie pagina 8

LET OP: Voorkom lichamelijk letsel of materiële schade!
- Gipsplaten die de muur bedekken, mogen niet dikker zijn dan 16 mm (5/8 in.)
- Minimale grootte houten drager: gebruikelijk 51 x 102 mm (2 x 4 in.) nominaal 38 x 89 mm (1 ½ x 3 ½ in.)
- Minimale horizontale afstand tussen bevestigingen: 406 mm (16 in.)
- Het midden van de drager moet worden gecontroleerd

BELANGRIJK: De geleidegaten moeten 70 mm (2 ¾ in.) diep geboord worden. Boor precies in het midden van de drager.

LET OP: Voorkom lichamelijk letsel of materiële schade! Alle schroeven MOETEN stevig worden vastgedraaid om ongewenste beweging van de wandplaat te voorkomen. Zorg dat de wandplaat stevig vastzit aan de wand voordat u verder gaat met de volgende stap.

LET OP: Een onjuist gebruik kan de grip van de bout verminderen. **Draai de bouten NIET te strak aan**.

STAP 2B De wandplaat aan de muur bevestigen - massief beton of betonblokken

zie pagina 10

LET OP: Voorkom lichamelijk letsel of materiële schade!

- Bevestig de wandplaat **07** rechtstreeks op het betonnen oppervlak
- Minimale dikte **massief beton**: 203 mm (8 in.)
- Minimale grootte **betonblok**: 203 x 203 x 406 mm (8 x 8 x 16 in.)
- Minimale horizontale afstand tussen bevestigingen: 406 mm (16 in.)

BELANGRIJK: De geleidegaten moeten 75 mm (3 in.) diep geboord worden. Boor nooit in het cement tussen blokken.

LET OP: Zorg ervoor dat de ankers helemaal in het betonoppervlak worden geplaatst.

LET OP: Voorkom lichamelijk letsel of materiële schade! Alle schroeven MOETEN stevig worden vastgedraaid om ongewenste beweging van de wandplaat te voorkomen. Zorg dat de wandplaat stevig vastzit aan de wand voordat u verder gaat met de volgende stap.

LET OP: Een onjuist gebruik kan de grip van de bout verminderen. **Draai de bouten NIET te strak aan.**

STAP 3 De tv aan de wandplaat bevestigen

zie pagina 12

ZWAAR! Voor het uitvoeren van deze stap is mogelijk assistentie vereist.

BELANGRIJK: U hoort een klik wanneer de tv-beugel stevig aan de wandplaat is bevestigd.

Tv-aanpassingen

zie pagina 13

ZWAAR! Voor het uitvoeren van deze stap is mogelijk assistentie vereist.

Innan du börjar bör du se till att det här monteringsfästet är perfekt för dig!

1 Väger din TV *mer* än 22,6 kg (50lbs.) inklusive tillbehör?

Nej - Perfekt!

Ja - Det här monteringsfästet är INTE kompatibelt. Besök secura-av.com eller ring oss på +1 (888) 434-0381 EMEA: +31 (0) 495 580 852 Storbritannien: +44 (0) 800 056 2853 för att hitta ett kompatibelt fäste.

2 Vad är din vägg gjord av?

Gipsskivor med **träreglar**?

⚠FÖRSIKTIGT:
Installera INTE på endast gipsskiva

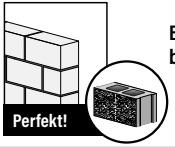

Betong eller **betong**block?

Osäker?

Ring kundtjänst:
+1 (888) 434-0381
EMEA: +31 (0) 495 580 852
Storbritannien: +44 (0) 800 056 2853

3 Har du alla verktyg som behövs?

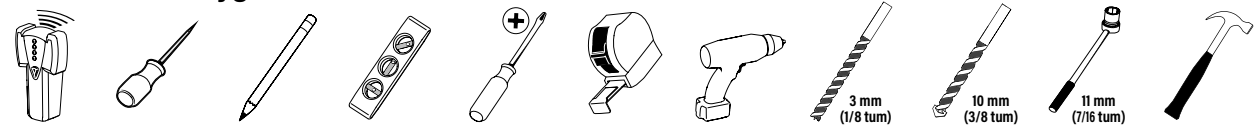

Regel-sökare **Pryl** **Penna** **Vattenpass** **Skruv-mejsel** **Mått-band** **Elborr** **Träborrbit** **Betong-borrbit** **Hylsnyckel** **Hammare**

4 Är du redo att börja?

Läs igenom hela bruksanvisningen för att vara säker på att du är bekväm med denna enkla monteringsprocess. Läs också i din TV:s bruksanvisning för att se om det finns några särskilda krav för monteringen av din TV.

Om du inte förstår dessa anvisningar eller är tveksam om installationen, monteringen eller användningen är säker bör du ringa kundtjänst på

+1 (888) 434-0381 EMEA: +31 (0) 495 580 852 Storbritannien: +44 (0) 800 056 2853.

⚠ FÖRSIKTIGT: Undvik eventuella personskador och materiella skador!

- Den här produkten är utformad för att användas i träregelväggar, betong- och betongblocksväggar – montera INTE i bara en gipsvägg
- Väggen måste kunna bära en vikt på upp till fem gånger TV och upphängning tillsammans
- Använd inte denna produkt för andra ändamål än dem som uttryckligen omnämns av tillverkaren
- Tillverkaren kan inte hållas ansvarig för skador eller olycksfall som förorsakats av felaktig montering eller användning

Mått

Se sidan 3

Medföljande delar och monteringstillbehör

Se sidan 4

VARNING: Den här produkten innehåller små delar som kan utgöra kvävningsrisk om de säljs.
Innan du påbörjar hopmonteringen ska du kontrollera att alla delar finns med och är intakta. Om någon del saknas eller är skadad ska du inte returnera den skadade produkten till din återförsäljare, utan vända dig direkt till kundtjänst. Använd aldrig skadade delar!

OBS: Inte alla monteringstillbehör som medföljer kommer att användas.

STEG 1 Installera fästen på TV:n

Se sidan 6

1.1 Välj TV:ns skruvdiameter

1.2 Välj TV:ns skruvlängd

FÖRSIKTIGT:
Kontrollera att kombinationen av skruv/bricka/distansbricka OCH TV-fäste har korrekt gängingrepp.
- För kort gängingrepp bär inte TV:n.
- För långt gängingrepp skadar TV:n.

1.3 Installera TV-fästena

FÖRSIKTIGT: Undvik eventuella personskador och materiella skador! Använd INTE elektriska verktyg för det här steget. Dra endast åt skruvarna så mycket att du kan montera fästet på TV:n. Dra INTE åt skruvarna för hårt.

VIKTIGT! Kontrollera att TV-fästena är ordentligt fastsatta innan du går vidare till nästa steg.

STEG 2A Installera väggplattan på väggen – Alternativ för träregel

Se sidan 8

FÖRSIKTIGT: Undvik eventuella personskador och materiella skador!

- Gipsskiva som täcker väggen får inte överstiga 16 mm (5/8 tum)
- Minsta storlek på träregel: gemensam 51 x 102 mm (2 x 4 tum) nominell 38 x 89 mm (1½ x 3½ tum)
- Minsta horisontella avstånd mellan fästena: 406 mm (16 tum)
- Regelns mitt måste ha verifierats

VIKTIGT! Pilothålen måste borras till ett djup på 70 mm (2 ¾ tum). Se till att du borrar in i regelns mitt.

⚠ **FÖRSIKTIGT:** Undvik eventuella personskador och materiella skador! Alla träskruvar MÅSTE VARA ordentligt åtdragna för att förhindra oönskade rörelser av väggplattan. Se till att väggplattan är ordentligt fastsatt i väggen innan du fortsätter till nästa steg.

⚠ **FÖRSIKTIGT:** Felaktig användning kan minska träskruvens hålleffekt. **Dra INTE åt träskruvarna för hårt**.

STEG 2B Installera väggplattan på väggen – Alternativ för betong eller betongblock

Se sidan 10

⚠ **FÖRSIKTIGT:** Undvik eventuella personskador och materiella skador!

- Montera väggplattan 07 direkt på betongytan
- Minimitjocklek på **betong**: 203 mm (8 tum)
- Minimistorlek på **betongblock**: 203 x 203 x 406 mm (8 x 8 x 16 tum)
- Minsta horisontella avstånd mellan fästena: 406 mm (16 tum)

VIKTIGT! Pilothålen måste borras till ett djup på 75 mm (3 tum). Borra aldrig i fogarna mellan cementblocken.

⚠ **FÖRSIKTIGT:** Se till att förankringarna sitter plant mot betongytan.

⚠ **FÖRSIKTIGT:** Undvik eventuella personskador och materiella skador! Alla träskruvar MÅSTE VARA ordentligt åtdragna för att förhindra oönskade rörelser av väggplattan. Se till att väggplattan är ordentligt fastsatt i väggen innan du fortsätter till nästa steg.

⚠ **FÖRSIKTIGT:** Felaktig användning kan minska träskruvens hålleffekt. **Dra INTE åt träskruvarna för hårt**.

STEG 3 Installera TV:n på väggplattan

Se sidan 12

TUNGT! Du kanske behöver hjälp under den här delen av monteringen.

VIKTIGT! Du kommer att höra ett ljudligt klick när TV-fästena är ordentligt fastsatta mot väggplattan.

TV-justeringar

Se sidan 13

TUNGT! Du kanske behöver hjälp under den här delen av monteringen.

始める前に、このマウントがあなたの用途に最適であるかを確認します！

1 お使いのテレビおよびアクセサリを合わせた重量が 22.6 kg（50ポンド）以上ありますか？

いいえ – 最適です！

はい – このマウントは、適合しません。secura-av.com をご覧になるか、+1 (888) 434-0381　EMEA: +31 (0) 495 580 852　英国: +44 (0) 800 056 2853　にお電話いただき、適合するマウントをご確認ください。

2 壁はなんで出来ていますか？

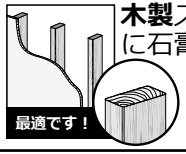

木製スタッドに石膏ボード？

⚠ 注意：
石膏ボードだけの壁面には取り付けないでください

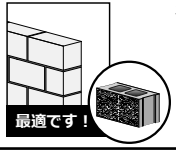

打放し**コンクリート**または**コンクリート**ブロック？

? はっきりしない？

カスタマーサービスに電話する：
+1 (888) 434-0381
EMEA: +31 (0) 495 580 852
英国: +44 (0) 800 056 2853

3 必要な工具が全部揃っていますか？

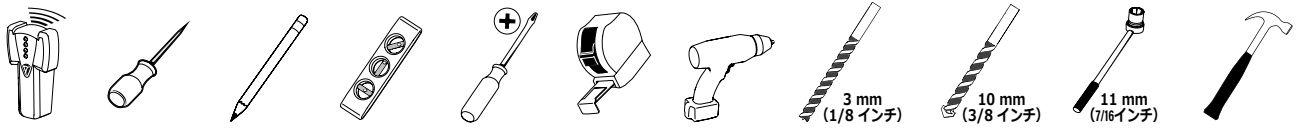

スタッドファインダー　千枚通し　鉛筆　水準器　ドライバー　巻尺　電気ドリル　木工用ドリルビット　石工用ドリルビット　ソケットレンチ　ハンマー

4 始める用意ができましたか？

この簡単な取り付け処理を安心して行えるように、この説明書を完全に読んでください。お使いのテレビをマウントするのに特別な要件があるかどうかを、お使いのテレビの取扱説明書で確認してください。

これらの指示が理解できない場合、またはこの製品の取り付け、組み立ておよび使用の安全性に関して疑問がある場合、
+1 (888) 434-0381　EMEA: +31 (0) 495 580 852　英国: +44 (0) 800 056 2853　でカスタマーサービスまでご連絡ください。

⚠ 注意：ケガをしたり、壁面を破損しないように注意してください！

- この製品は、木製スタッド、打放しコンクリートおよびコンクリートブロックの壁面での使用のために設計されています。石工ボードだけの壁面には取り付けないでください
- 壁面は、テレビおよびマウントの合計重量の 5 倍の荷重に耐える必要があります
- メーカーが明示している目的以外で、この製品を使用しないでください
- メーカーは、間違った取り付けまたは使用で発生した損害または傷害に関して責任を負いません

寸法

3 ページを参照

付属している部品およびハードウェア

4 ページを参照

⚠ 警告：本製品には小さい部品が付属しており、誤って飲み込むと窒息の危険性があります。
組み立てを始める前に、部品がすべてそろっており、破損していないことを確認してください。足りない部品または破損している部品がある場合は、販売店に破損している製品を返品されるのではなく、カスタマーサービスまでご連絡ください。破損した部品は絶対にご使用にならないでください！

注記：付属の金具をすべて使用するわけではありません。

手順 1 ブラケットをテレビに取り付ける

6 ページを参照

1.1 テレビのネジの直径を選択する

1.2 テレビのネジの長さを選択する

⚠ 注意：
ネジ、ワッシャー、スペーサーの組み合わせとすべてのブラケットの間で、ネジ山が十分にかみ合っていることを確認します。
- 短すぎると、テレビを支えることができません。
- 長すぎると、テレビを損傷します。

1.3 テレビブラケットを取り付ける

⚠ 注意：ケガをしたり、壁面を破損しないように注意してください！この手順には、電動工具を使用しないでください。ネジは、テレビブラケットをテレビに固定するために必要なだけ締めてください。ネジを締めすぎないでください。

重要：次の手順に進む前に、テレビブラケットが確実に取り付けられていることを確認します。

手順 2A ウォールプレートを壁面に取り付ける - 木製スタッドオプション

8 ページを参照

⚠ 注意：ケガをしたり、壁面を破損しないように注意してください！
- 壁面を覆う石膏ボードは16 mm（5/8 インチ）を超えてはいけません
- 木製スタッドの最小サイズ：51 x 102 mm（2 x 4 インチ）、公称 38 x 89 mm（1 ½ x 3 ½ インチ）
- ファスナー間の最小水平間隔：406 mm（16 インチ）
- スタッドの中心を確認する必要があります

重要：パイロットホールは、70 mm（2 ¾ インチ）の深さまで開けます。必ずスタッドの中心に穴を開けます。

⚠ 注意：ケガをしたり、壁面を破損しないように注意してください！ウォールプレートの不必要な動きを防ぐために、すべてのラグボルト をしっかり締める必要があります。次の手順に進む前に、ウォールプレートが壁にしっかり固定されていることを確認します。

⚠ 注意：不適切な使用は、ラグボルトの保持力の低下を招く可能性があります。**ラグボルトを、締め過ぎてはいけません。**

手順 2B ウォールプレートを壁面に取り付ける - 打放しコンクリートまたはコンクリートブロックオプション

10 ページを参照

⚠ 注意：ケガをしたり、壁面を破損しないように注意してください！

- ウォールプレートアッセンブリ **07** を、直接コンクリート面に取り付けます
- **打放しコンクリート**の最小厚：203 mm（8 インチ）
- **コンクリートブロック**の最小サイズ：203 x 203 x 406 mm（8 x 8 x 16 インチ）
- ファスナー間の最小水平間隔：406 mm（16 インチ）

重要：パイロットホールは、75 mm（3 インチ）の深さまで開けます。ブロックの間のモルタルには穴を開けないようにしてください。

⚠ 注意：アンカーが、完全にコンクリート面まで差し込まれていることを確認します。

⚠ 注意：ケガをしたり、壁面を破損しないように注意してください！ウォールプレートの不必要な動きを防ぐために、すべてのラグボルト をしっかり締める必要があります。次の手順に進む前に、ウォールプレートが壁にしっかり固定されていることを確認します。

⚠ 注意：不適切な使用は、ラグボルトの保持力の低下を招く可能性があります。**ラグボルトを、締め過ぎてはいけません。**

手順 3 テレビをウオールプレートに取り付ける

12 ページを参照

重量があります！この手順では、支援が必要かもしれません。

重要：テレビブラケットが、ウォールプレートにしっかりと固定されると、カチッと音がします。

テレビの調整

13 ページを参照

重量があります！この手順では、支援が必要かもしれません。

在开始安装之前，我们首先来确认此支架是否适合您！

1 您的电视机连同附件的重量超过 22.6 kg (50 lbs) 吗？

否 — 适合！

是 — 此支架不兼容。访问 secura-av.com 或致电 +1 (888) 434-0381 EMEA: +31 (0) 495 580 852 英国 +44 (0) 800 056 2853 查找兼容的支架。

2 墙是什么材料制成的？

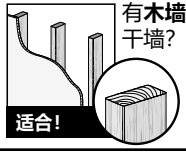

有**木墙柱**的干墙？

⚠ 注意：
不要仅安装在干墙上

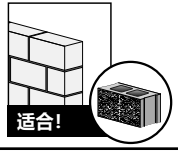

实心**混凝土**或**混凝土**砌块？

不确定？

致电客户服务：
+1 (800) 359-5520
EMEA: +31 (0) 495 580 852
英国 +44 (0) 800 056 2853

3 所有必需的工具是否已齐备？

墙柱查找器

尖钻

铅笔

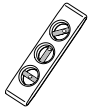
水平仪

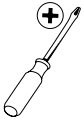
螺丝刀

卷尺

电钻

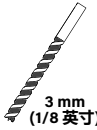

木钻头

石钻头

套筒扳手

锤子

4 准备开始吗？

请完整浏览这些说明，确保您完全理解此简便安装流程。另请参阅电视机的所有者手册，检查其中对于电视机的安装是否规定了任何特殊要求。

如您不理解这些说明，或对本产品的安全安装、拆卸或使用存有疑问，请拨打下列电话联系客户服务部门：+1 (888) 434-0381 EMEA: +31 (0) 495 580 852 英国 +44 (0) 800 056 2853 。

⚠ 注意： 避免潜在人身伤害和财产损毁！

- 此产品用于木墙柱、实心混凝土和混凝土砌块墙 — 不要仅安装在干墙上
- 墙壁的承重力必须至少达到电视机和墙壁支架总重量的五倍
- 请勿将此产品用于制造商明确指定以外的其他目的
- 对因不当安装或不当使用而造成的损失或伤害，制造商不承担任何责任

尺寸

参见第 3 页

配套零件和配件

参见第 4 页

警告： 此产品包含若吞咽可能引致窒息危险的小部件。
在开始装配以前，先确定所有零件均已提供且完好无损。如果有零件缺失或受损，请勿将受损零件返回至经销商；请联系客户服务部门。切勿使用受损零件！

注意： 并非包含的所有配件均要使用。

步骤 1 向电视机安装托架

参见第 6 页

1.1 选择电视机螺钉直径

1.2 选择电视机螺钉长度

注意：
确保螺纹已充分与螺钉/垫圈/隔板的组合以及电视机托架啮合。
- 配合过短将无法支承电视机。
- 配合过长将会损坏电视机。

1.3 安装电视机托架

注意： 避免潜在人身伤害和财产损毁！请勿在此步骤中使用电动工具。只需将螺钉拧紧，使电视机托架足以固定到电视机上即可。请勿过度紧固螺钉。

重要事项： 在执行下一步之前，请确保电视机托架牢牢紧固。

步骤 2A 将壁板安装到墙上 - 木墙柱

参见第 8 页

注意： 避免潜在人身伤害或财产损毁！

- 墙上覆盖的干式墙不能超过 16 mm (5/8 英寸)
- 最小木墙柱尺寸：通常 51 x 102 mm (2 x 4 英寸) 标称 38 x 89 mm (1 ½ x 3 ½ 英寸)
- 扣件之间的最小水平间隔：406 mm (16 英寸)
- 确保安装在墙柱中间

重要事项： 打钻的导孔深度必须达到 70 mm (2 ¾ 英寸)。务必在墙柱中心钻孔。

注意： 避免潜在人身伤害或财产损毁！所有方头螺栓必须拧紧，以防止壁板发生不必要的移动。确保壁板牢牢固定在墙上，然后才能执行后续步骤。

注意： 不当使用可能减少方头螺栓的保持力。**请勿过度紧固方头螺栓。**

步骤 2B 将壁板安装到墙上 - 实心混凝土或混凝土砌块

参见第 10 页

注意：避免潜在人身伤害或财产损毁！

- 直接安装壁板组件 07 到混凝土表面上
- 最小**实心混凝土**厚度：203 mm (8 英寸)
- 最小**混凝土砌块**尺寸：203 x 203 x 406 mm (8 x 8 x 16 英寸)
- 扣件之间的最小水平间隔：406 mm (16 英寸)

重要事项：打钻的导孔深度必须达到 75 mm (3 英寸)。切勿钻入砌块之间的灰浆层中。

注意：确保锚栓与混凝土表面平齐。

注意：避免潜在人身伤害或财产损毁！所有方头螺栓必须拧紧，以防止壁板发生不必要的移动。确保壁板牢牢固定在墙上，然后才能执行后续步骤。

注意：不当使用可能减少方头螺栓的保持力。**请勿过度紧固方头螺栓。**

步骤 3 将电视机安装到壁板

参见第 12 页

重物！您可能需要帮助来完成此步骤。

重要事项：电视机托架与壁板正确扣紧时，您会听到咔哒一声。

电视机调节

参见第 13 页

重物！您可能需要帮助来完成此步骤。

Перед началом установки необходимо убедиться, что это крепление подходит для вашего телевизора!

1 Ваш телевизор весит *более* 22,6 кг (50 фунтов) вместе с принадлежностями?

Нет — Прекрасно!

Да — Это крепление НЕ подходит. Посетите веб-сайт secura-av.com или позвоните по телефону +1 (888) 434-0381 EMEA: +31 (0) 495 580 852 Великобритания: +44 (0) 800 056 2853, чтобы найти подходящее крепление.

2 Из какого материала сделана ваша стена?

Гипсокартон с **деревянными** стойками?

ВНИМАНИЕ!
ЗАПРЕЩАЕТСЯ установка только на гипсокартоне

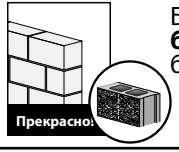

Бетон или **бетонные** блоки?

Не уверены?

Позвоните в центр обслуживания клиентов:
+1 (888) 434-0381
EMEA: +31 (0) 495 580 852
Великобритания: +44 (0) 800 056 2853

3 У вас есть все необходимые инструменты?

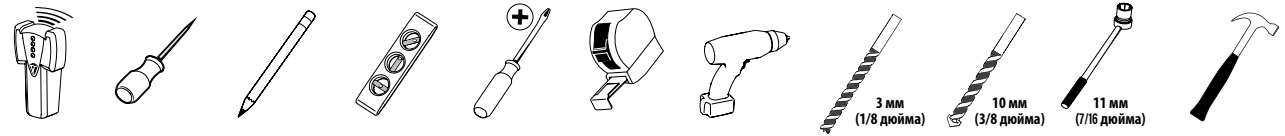

Искатель краев | Шило | Карандаш | Уровень | Отвертка | Мерная рулетка | Электродрель | Сверло по дереву | Сверло по бетону | Торцевой гаечный ключ | Молоток

4 Готовы начать?

Прочтите данную инструкцию полностью, чтобы уверенно и с легкостью выполнить установку. См. специальные требования к установке телевизора в инструкции к телевизору.

Если вы не понимаете приведенные инструкции или не уверены, что данное изделие установлено, собрано или эксплуатируется безопасным образом, обратитесь в центр обслуживания клиентов по телефону +1 (888) 434-0381 EMEA: +31 (0) 495 580 852 Великобритания: +44 (0) 800 056 2853.

⚠ ВНИМАНИЕ! Соблюдайте осторожность для предотвращения возможных травм или повреждения имущества!

- Изделие предназначено для использования на деревянных стойках, стенах из бетона и бетонных блоков. ЗАПРЕЩАЕТСЯ установка только на гипсокартоне.
- Стена должна выдерживать нагрузку, в пять раз превышающую общий вес телевизора и кронштейна.
- Не используйте изделие для какой-либо цели, явно не оговоренной производителем.
- Производитель не несет ответственности за повреждение оборудования или получение пользователем травмы по причине неправильной сборки или эксплуатации изделия.

Размеры См. стр. 3

Поставляемые комплектующие и крепежные элементы См. стр. 4

⚠ **ПРЕДУПРЕЖДЕНИЕ!** В составе изделия есть мелкие детали, которые могут вызвать удушье при проглатывании.
Перед сборкой убедитесь, что все детали имеются в наличии и не повреждены. Если какая-либо деталь отсутствует или повреждена, не возвращайте изделие дилеру; обратитесь в центр послепродажного обслуживания. Не используйте поврежденные детали!

ПРИМЕЧАНИЕ. При монтаже используются не все включенные в комплект поставки крепежные элементы.

ШАГ 1 Крепление кронштейнов на телевизор См. стр. 6

1.1 Выбор диаметра винтов для телевизора

1.2 Выбор длины винтов для телевизора

⚠ **ВНИМАНИЕ!**

Убедитесь в надлежащем зацеплении резьбы набора винтов, шайб и втулок И телевизионного кронштейна.

- Слишком короткая резьба не удержит телевизор.
- Слишком длинная резьба повредит телевизор.

1.3 Крепление телевизионных кронштейнов

⚠ **ВНИМАНИЕ!** Соблюдайте осторожность для предотвращения возможных травм или повреждения имущества! НЕ используйте электроинструменты для данной операции. Затягивайте винты с усилием не большим, чем достаточно для крепления телевизионного кронштейна к телевизору. НЕ затягивайте винты слишком сильно.

ВАЖНО! Перед переходом к следующему шагу убедитесь, что телевизионные кронштейны надежно закреплены.

ШАГ 2A Крепление настенной пластины к стене – крепление на деревянные стойки См. стр. 8

⚠ **ВНИМАНИЕ!** Соблюдайте осторожность для предотвращения возможных травм или повреждения имущества!

- Толщина гипсокартона, покрывающего стену, не должна превышать 16 мм (5/8 дюйма)
- Минимальный размер деревянной стойки: общий 51 x 102 мм (2 x 4 дюйма); номинальный 38 x 89 мм (1 ½ x 3 ½ дюйма)
- Минимальное горизонтальное пространство между креплениями: 406 мм (16 дюймов)
- Необходимо проверить расстояние между центрами стоек

ВАЖНО! Направляющие отверстия сверлятся на глубину 70 мм (2 ¾ дюйма). Отверстия необходимо просверлить по центру стойки.

⚠ **ВНИМАНИЕ!** Соблюдайте осторожность для предотвращения возможных травм или повреждения имущества!
Все винты с шестигранными головками НЕОБХОДИМО надежно затянуть, чтобы не допустить нежелательного смещения настенной пластины.
Перед переходом к следующему шагу убедитесь, что настенное крепление надежно прикреплено к стене.

⚠ **ВНИМАНИЕ!** Неправильное использование может уменьшить усилие крепления винтов с шестигранными головками.
НЕ прилагайте чрезмерные усилия при затягивании винтов с шестигранными головками.

ШАГ 2B Крепление настенной пластины к стене – крепление на стену из бетона или бетонных блоков См. стр. 10

⚠ **ВНИМАНИЕ!** Соблюдайте осторожность для предотвращения возможных травм или повреждения имущества!

- Установите настенную пластину в сборе **07** непосредственно на бетонную поверхность
- Минимальная толщина **бетонной стены**: 203 мм (8 дюймов)
- Минимальный размер **бетонного блока**: 203 x 203 x 406 мм (8 x 8 x 16 дюймов)
- Минимальное горизонтальное пространство между креплениями: 406 мм (16 дюймов)

ВАЖНО! Направляющие отверстия сверлятся на глубину 75 мм (3 дюйма). Не допускается сверлить отверстия в швах между блоками.

⚠ **ВНИМАНИЕ!** Убедитесь, что дюбели установлены заподлицо с бетонной поверхностью.

⚠ **ВНИМАНИЕ!** Соблюдайте осторожность для предотвращения возможных травм или повреждения имущества!
Все винты с шестигранными головками НЕОБХОДИМО надежно затянуть, чтобы не допустить нежелательного смещения настенной пластины.
Перед переходом к следующему шагу убедитесь, что настенное крепление надежно прикреплено к стене.

⚠ **ВНИМАНИЕ!** Неправильное использование может уменьшить усилие крепления винтов с шестигранными головками.
НЕ прилагайте чрезмерные усилия при затягивании винтов с шестигранными головками.

ШАГ 3 Крепление телевизора к настенной пластине См. стр. 12

БОЛЬШОЙ ВЕС! На этом шаге вам может понадобиться помощь.

ВАЖНО! При надежной фиксации кронштейна телевизора на настенной пластине раздается щелчок.

Регулировки телевизора См. стр. 13

БОЛЬШОЙ ВЕС! На этом шаге вам может понадобиться помощь.

English

Legrand AV Inc and its affiliated corporations and subsidiaries (collectively, “Legrand”), intend to make this manual accurate and complete. However, Legrand makes no claim that the information contained herein covers all details, conditions, or variations. Nor does it provide for every possible contingency in connection with the installation or use of this product. The information contained in this document is subject to change without notice or obligation of any kind. Legrand makes no representation of warranty, expressed or implied, regarding the information contained herein. Legrand assumes no responsibility for accuracy, completeness or sufficiency of the information contained in this document.

Español

Legrand AV Inc y sus empresas asociadas y filiales (colectivamente “Legrand”) tienen la intención de que este manual sea preciso y completo. Sin embargo, Legrand no garantiza que la información que contiene incluya todos los detalles condiciones y variaciones, ni que contemple toda posible contingencia en conexión con la instalación y uso de este producto. La información contenida en este documento es susceptible de ser modificada sin aviso ni obligación de ningún tipo. Legrand no hace ninguna manifestación de garantía, explícita o implícita, respecto a la información contenida este documento. Legrand no asume ninguna responsabilidad por la exactitud, integridad o suficiencia de la información contenida en este documento.

Français

Legrand AV Inc et ses sociétés affiliées et ses filiales (collectivement dénommées « Legrand »), se sont efforcées de rendre ce manuel précis et complet. Cependant, Legrand ne garantit pas que les informations qu’il contient couvrent tous les détails et toutes les conditions ou variations. Il ne pare pas non plus à toute éventualité relative à l’installation ou à l’utilisation de ce produit. Les informations contenues dans ce document peuvent faire l’objet de modifications sans avertissement ou obligation préalable quelconque. Legrand ne donne aucune garantie explicite ou implicite quant aux informations contenues dans le manuel. Legrand n’assume aucune responsabilité quant à l’exactitude, l’exhaustivité ou la suffisance des informations contenues dans ce document.

Deutsch

Die Legrand AV Inc und ihre angegliederten Unternehmen und Tochtergesellschaften (Sammelbegriff: “Legrand”) sind um genaue und vollständige Abfassung dieser Anleitung bemüht. Legrand beansprucht jedoch nicht, dass die hierin enthaltenen Informationen alle Details, Bedingungen oder Varianten umfassen. Auch sind darin nicht alle Eventualitäten in Verbindung mit Montage oder Gebrauch dieses Produkts abgedeckt. Die in diesem Dokument enthaltenen Informationen können ohne Ankündigung oder Verpflichtung jeder Art geändert werden. Legrand haftet weder ausdrücklich noch stillschweigend für die in diesem Dokument enthaltenen Informationen. Legrand übernimmt keine Haftung für Genauigkeit, Vollständigkeit oder Hinlänglichkeit der in diesem Dokument enthaltenen Informationen.

Nederlands

Legrand AV Inc en haar aangesloten bedrijven en dochterondernemingen (verder samen te noemen: “Legrand”) hebben de intentie deze montagehandleiding zo accuraat en volledig mogelijk te maken. Echter, Legrand claimt niet dat de informatie in deze montagehandleiding een weergave vormt van alle denkbare details, voorwaarden en variaties. Legrand claimt ook niet dat het rekening heeft gehouden met iedere mogelijke eventualiteit in verband met de installatie of het gebruik van dit product. De informatie in deze montagehandleiding is onderhevig aan verandering zonder dat Legrand verplicht is zulks te berichten, en zonder dat Legrand dienaangaande enigerlei andere verplichtingen heeft. Legrand doet geen enkele uitspraak van waarborg, expliciet noch impliciet, met betrekking tot de informatie die in deze montagehandleiding is opgenomen. Legrand aanvaardt geen enkele verantwoordelijkheid voor de accuraatheid, volledigheid of geschiktheid van de informatie die in dit document is opgenomen.

Svenska

Legrand AV Inc och dess dotterbolag och (tillsammans under namnet “Legrand”), strävar efter att göra denna bruksanvisning noggrann och komplett. Legrand kan dock inte garantera att den information som ges här är fullständig och att den täcker alla detaljer, tillstånd eller variationer. Den täcker inte heller alla tänkbara möjligheter vad det gäller monteringen av produkten. Informationen som ingår i detta dokument kan ändras utan föregående varsel och utan förpliktelser av något slag. Legrand gör inga föreställningar om garanti, uttryckt eller underförstådd, angående informationen som ingår här. Legrand tar inte på sig något ansvar för hur noggrann, fullständig eller tillräcklig information som ingår i dokumentet är.

Русский

Legrand AV Inc и связанные с ней корпорации и дочерние предприятия (упоминаемые здесь под общим названием “Legrand”) стремятся сделать это руководство точным и полным. Однако Legrand не гарантирует, что содержащаяся в нем информация охватывает все детали, условия и модификации. Кроме того, в нем рассматриваются не все возможные нештатные ситуации, касающиеся установки и использования данного изделия. Информация, содержащаяся в данном документе, может быть изменена без предварительного уведомления и каких-либо обязательств. Legrand не дает гарантии, как прямой, так и косвенной, относительно содержащейся в нем информации. Legrand не несет ответственности за точность, полноту и достаточность информации, содержащейся в данном документе.

中文

Legrand AV Inc 及其联营公司和子公司（通称为 “Legrand”）旨在使本手册准确而完整。然而，Legrand 无法断言此处所含信息包括所有详情、条件或变更。Legrand 也无法保证安装或使用本产品不会出现任何可能的意外。本文档所含信息如有变更，恕不另行通知或承担任何义务。在此处所含信息内，无论明示或隐含，Legrand 未做出任何保修陈述。对于本文档所含信息的准确性，完整性 或充分性，Legrand 概不负责。

日本語

Legrand AV Inc およびその 会社と支店（ 称して Legrand）は、本 明 の内容が正 であり漏れがないよう万全を期しておりますが、あらゆる 、状 、バリエ ションが本 に されているわけではありません。また、本 品の取り付けもしくは使用にし、起こり得るあらゆる不 の事 を 明しているわけでもありません。本 に された情は、予告またはその なしに 更されることがあります。Legrand は本 の内容に して、明示または示に わりなく、一切の保 をいたしません。また、本 の情 の正 さ、完全性、または十分性に しても、一切の 任を いかねます。

secura

Thank you for choosing Secura! Please take a moment to let us know how we did:

Legrand AV Inc.
6436 City West Parkway
Eden Prairie, MN 55344 USA

US: +1 (888) 434-0381

www.secura-av.com

Legrand AV Netherlands B.V.
Franklinstraat 14
6003 DK Weert Netherlands

EMEA: +31 (0) 495 580 852

UK: +44 (0) 800 056 2853

www.secura-av.com

Authorized Representative for the UK
Starline Holding Technology Ltd.
Unit C Island Road
Reading RG2 0RP UK

Legrand AV Inc. and its affiliated corporations and subsidiaries (collectively, "Legrand"), intend to make this manual accurate and complete. However, Legrand makes no claim that the information contained herein covers all details, conditions, or variations. Nor does it provide for every possible contingency in connection with the installation or use of this product. The information contained in this document is subject to change without notice or obligation of any kind. Legrand makes no representation of warranty, expressed or implied, regarding the information contained herein. Legrand assumes no responsibility for accuracy, completeness or sufficiency of the information contained in this document.

©2022 Legrand AV Inc. All rights reserved. Secura is a brand of Legrand.
All other brand names or marks are used for identification purposes and are trademarks of their respective owners.